Fast

POZZI·GINORI

Bidet terra per installazione filo parete (include fissaggio)

Floor standing bidet *for back to wall installation* ***(fixing kit included)***

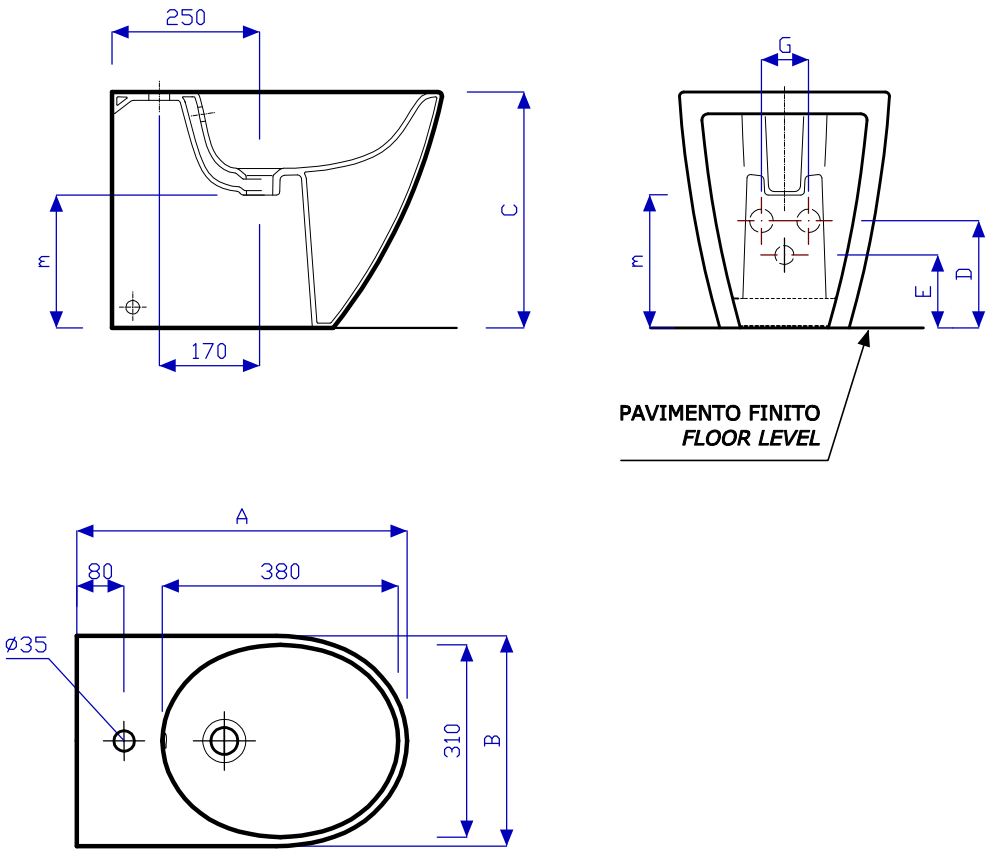

		Quote d'ingombro Dimensions			Quote d'installazione installation			
Cod.	descrizione	A	B	C	D	E	Gi	m
78251000	FAST BIDET FILO PARETE +F BIANCO	560	355	400	185	120	100	225

Le misure sono da considerarsi indicative. Pozzi-Ginori S.p.A. si riserva il diritto di apportare, in qualsiasi momento, modifiche tecniche, costruttive e dimensionali utili al miglioramento della nostra produzione.

78251_NB_27.09.13.A